Christ
PACKING SYSTEMS

Su proveedor de soluciones de empaquetado de final de línea

para la industria farmacéutica y cosmética

Automating your success

www.christ-ps.com

Christ Packing Systems

Máquinas de empaquetado “Made in Germany”

Automating your success

- Soluciones de empaquetado individuales
- 130 profesionales altamente cualificados
- Área de producción de 12.500 m²
- Flujo de materiales Lean
- Alta tasa de fabricación interna
- Tiempos de entrega reducidos
- 70 años de experiencia
- 3000 máquinas instaladas alrededor del mundo

Combination makes the difference...

Cientos de módulos probados para satisfacer sus necesidades individuales

Soluciones a medida

- Desarrollo de soluciones
- Adaptación de máquinas standard
- Funcionamiento y diseño ergonómico

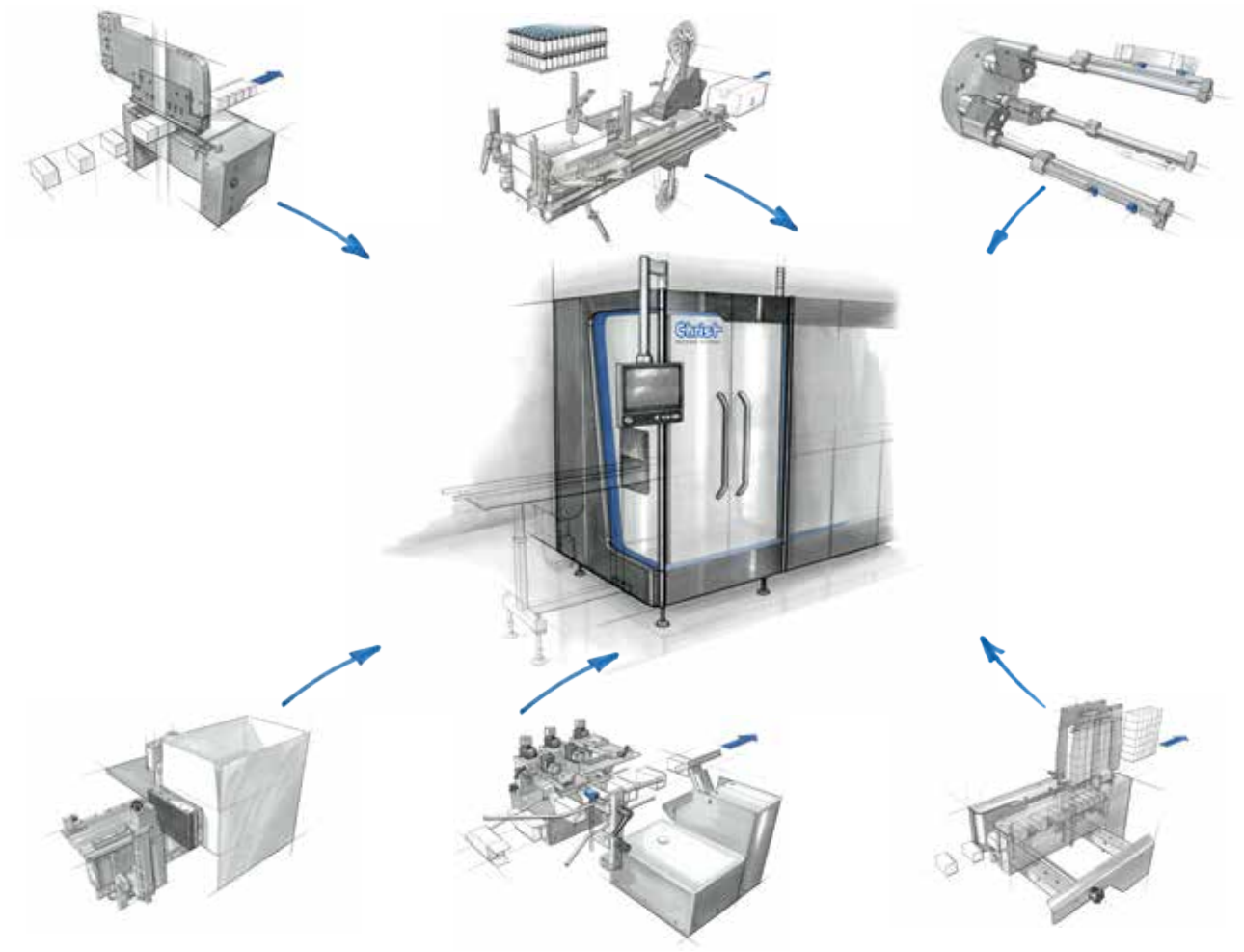

Gama de máquinas

Alternativas de empaquetado

BoxTeq – Estuchadora

FilmTeq – Enfajadora

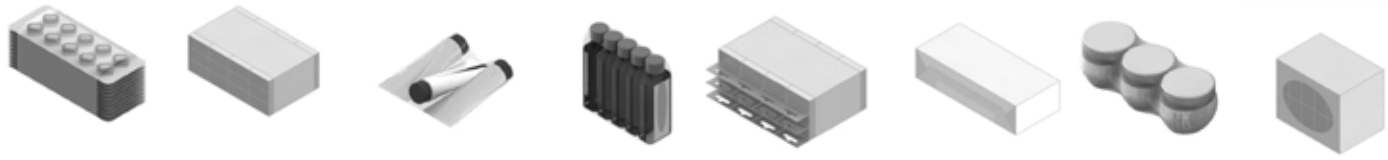

CaseTeq – Encajadora

PalTeq – Paletizadora

BoxTeq

Estuchadora

Gran flexibilidad de formato y una multitud de variantes de empaquetado – ésta es la base de nuestra serie BoxTeq.
Cambios de formato rápidos y un diseño fácil de usar para satisfacer las exigencias más altas.

Cadencia
- Hasta 120 estuches por minuto

Paso de la cadena
- 6, 9 y 15 pulgadas

Material de embalaje
- Estuche

Productos
- Blisters
- Frascos
- Tubos
- Viales

Alimentación del producto
- Cadena de cangilones
- Sin fin
- Soluciones personalizadas

Posibilidades de cierre
- Encastre mecánico
- Encolado en caliente

La combinación de ambos cierres es posible

Otras características
- Plegador y alimentador de prospectos
- Alimentador de prospectos preplegados
- Cargador de estuches móvil para un fácil acceso

FilmTeq

Enfajadora

Con el diseño compacto y los módulos de alimentación flexibles de nuestras máquinas FilmTeq, estamos preparados para cubrir la gran variedad de requisitos del mercado.

Cadencia
- Hasta 75 fardos por minuto

Material del film
- LDPE
- BOPP

Productos
- Estuches
- Blisters
- Tubos
- Frascos
- Latas

Variantes de empaquetado
- Banda
- Termoretráctil
- Envoltura total

Versiones de apilado
- Apilado
- Volcado

CaseTeq

Encajadora

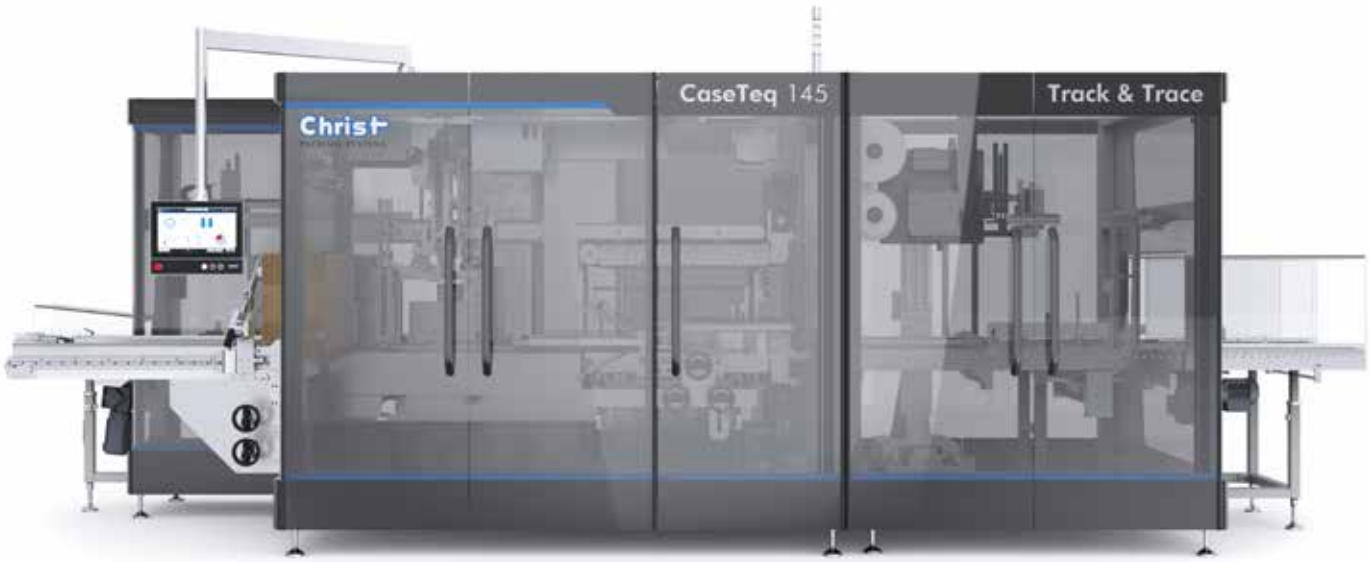

Accesibilidad, ergonomía y facilidad en el cambio de formato - características destacables en nuestras encajadoras.
Dependiendo del área de aplicación, una ejecución de máquina semiautomática o una de nuestras soluciones totalmente automáticas satisfarán de forma óptima sus necesidades.

Cadencia
- Hasta 30 cajas por minuto

Material de embalaje
- Caja americana
- Caja Wrap-around
- Bandeja

Productos
- Estuches
- Expositores
- Fardos
- Frascos
- Viales
- Botes

Variantes de la máquina
- Carga lateral semiautomática
- Carga lateral automática
- Carga superior automática

Cierre
- Cinta adhesiva
- Encolado en caliente

PalTeq

Paletizadora

La serie PalTeq ofrece una solución adecuada para cada necesidad de paletizado – paletizado en pórtico, pórtico lateral, sistema de robot o robot colaborativo.

Cadencia
- Hasta 12 transferencias por minuto

Material de empaquetado
- Palé

Productos
- Cajas americanas
- Expositores
- Productos enfajados con film

Opciones
- Alimentador de palé
- Cargador de capa intermedia
- Transportador de rodillos
- Fleje
- Envolvedora film extensible

Formatos
- Europalé
- Palé industrial
- Palé especial

Líneas de empaquetado

Todo con un único interlocutor

Para las líneas automatizadas, Christ Packing Systems ofrece la planificación del proceso de empaquetado completo. Damos asesoramiento desde la idea inicial hasta el inicio de la producción en sus instalaciones. Los equipos de nuestra cartera de productos junto a los componentes de nuestros proveedores están concebidos para integrar una línea de empaquetado completa.

Nuestros servicios:

- Selección de soluciones apropiadas
- Selección de proveedores
- Reuniones de diseño y revisión
- Aceptación de la máquina
- Puesta en marcha
- Formación y cualificación del personal

Track & Trace

Seguridad óptima en el proceso de producción

Con ayuda de un código (1D / 2D / Datamatrix), la información más importante sobre la producción puede ser almacenada, comprobada y evaluada en cualquier momento. Esto permite hacer un seguimiento de todo el proceso de fabricación del producto.

Christ Packing Systems trabaja conjuntamente con los principales proveedores de sistemas de serialización ofreciendo así una amplia gama de paquetes predefinidos. Éstos pueden integrarse tanto en máquinas nuevas como en las ya instaladas.

Estuchadora
- Control del producto
- Control del estuche
- Control del prospecto
- Control de la presencia del prospecto en el estuche.

Impresora
- Impresión en el estuche
- Verificación del código y de la calidad de la impresión

Enfajadora
- Lectura del código del estuche en el fardo

Etiquetadora
- Impresión, aplicación y verificación de la etiqueta sobre el fardo

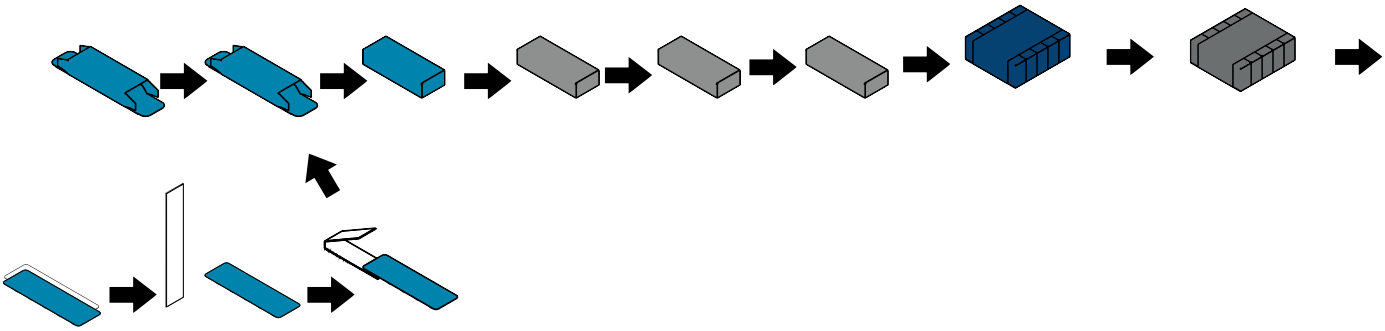

Encajadora
- Lectura del código de la etiqueta sobre los fardos o estuches en la caja

Etiquetadora
- Impresión, aplicación y verificación de la etiqueta sobre la caja

Paletizadora
- Lectura de la etiqueta sobre la caja y aplicación de la etiqueta sobre el palé

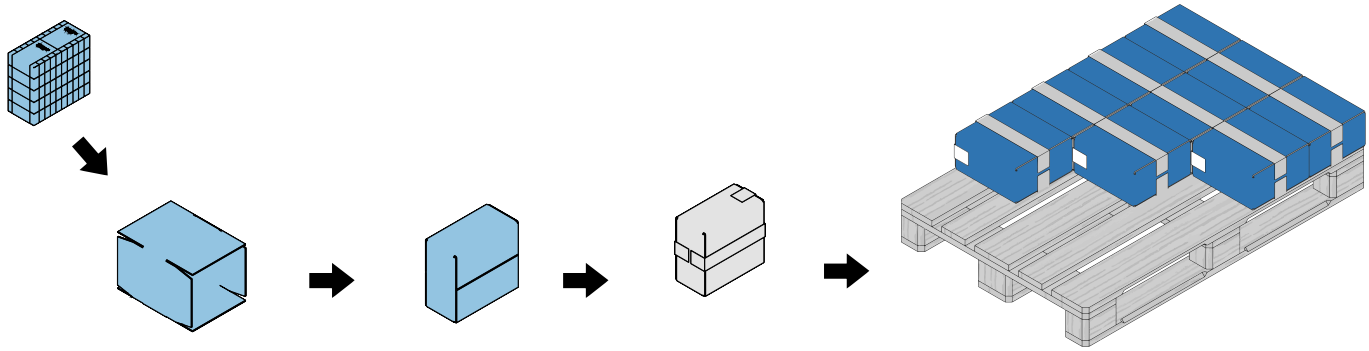

HMI

Panel de control optimizado

Hardware

- Pantalla táctil capacitiva en una sólida carcasa de aluminio y una superficie de vidrio fácil de limpiar
- Alta definición
- Potente Hardware basado en IPC con disco duro SSD
- SAI Integrable
- Control remoto via Gateway-Hardware opcional
- Importación y exportación de datos vía USB o Ethernet

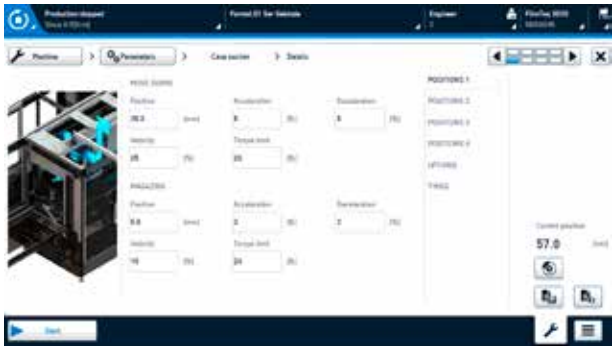

Software

- Interfaz de usuario clara y funcional
- Guía de usuario intuitiva con visualización gráfica de los componentes de la máquina y sistema de informes estructurado
- Gestión clara de usuarios y formatos
- Conexión al dominio del cliente vía directorio activo / LDAP opcional
- Audit-Trail en cumplimiento con 21 CFR parte 11 opcional
- Informe de lotes (digital e imprimible)
- Registro de datos estadísticos como OEE y cifras de producción
- Estructura del programa según Pack ML (Estados y modos de funcionamiento)
- Conexión con SCADA/MES vía OPC-UA
- Opción de crear copia de seguridad y restauración
- Desarrollo de Software compatible con GAMP5

Gestión de proyectos

Nuestra base para un proyecto de éxito

Con ayuda de las herramientas de planificación más modernas, se coordinan las actividades de los diferentes departamentos implicados, con el fin de llevar a cabo la ejecución del proyecto en el plazo previsto y de conformidad con las normas de calidad, permitiendo así un seguimiento totalmente transparente del proyecto. Ventaja – una única persona de contacto desde el inicio del proyecto hasta su finalización con éxito.

Nuestros servicios:

- Elaboración de planes de proyecto
- Planificación de fechas de entrega exactas
- Supervisión de los progresos del proyecto
- Gestión de cambios
- Actualizaciones del estado del proyecto
- Reuniones de diseño y revisión
- Planificación y ejecución de FAT y SAT

Gestión de calidad

Satisfacción permanente del cliente a través de la mejor calidad

Usted es el centro de atención
Para poder cumplir con este objetivo, trabajamos cada día para asegurar la mejor calidad posible en todas las áreas, a través de la mejora continua de nuestros procesos.

Nuestra empresa está certificada por la norma DIN EN ISO 9001:2015.

Cualificación de la máquina

Funcionalidad demostrada

Basándonos en sus requerimientos, le ofrecemos una amplia gama de documentos de validación:

- Especificación funcional
- Especificaciones de Hardware y Software
- Cualificación de la instalación
- Cualificación operacional
- Matriz de trazabilidad
- Copia de seguridad y restauración de la documentación
- Análisis de riesgo GMP / FMEA Workshop
- Plan de recuperación de desastres
- Plan de cualificación del proyecto

Todos nuestros documentos de cualificación cumplen con las actuales directivas GMP.

Servicio técnico

Su producción a largo plazo es importante para nosotros!

Piezas de repuesto y de formato

- Producción propia de todos los componentes de las máquinas
- Grandes existencias de piezas de respuesto y de formato
- Producción flexible de piezas de respuesto complejas
- Envío de repuestos a todo el mundo

Servicio técnico

- Disponibilidad en todo el mundo
- Formación permanente
- Satisfacción del cliente a largo plazo
- Larga vida útil de nuestras máquinas

Mantenimiento y mejoras

- Instalación, puesta en marcha y SAT in situ
- Soporte tanto en la cualificación como en la validación
- Mantenimiento remoto
- Mantenimiento periódico
- Actualizaciones tecnológicas (Retrofit)

El grupo Christ de un vistazo

Somos parte del grupo Christ

El grupo Christ es un grupo empresarial bajo la dirección de Otto Christ AG, cuyo objetivo es combinar las competencias disponibles y aprovechar al máximo las sinergias existentes.

Otto Christ AG

- Fabricante líder de sistemas de lavado de automóviles de Europa
- 1500 profesionales alrededor de Europa
- Área de producción cubierta de 84.584 m²
- Facturación anual de 170 milliones de euros

Christ Electronic Systems GmbH

- Fabricante de pantallas de ordenador, pantallas táctiles, instrumentos de medición y componentes electrónicos
- Clientes en el campo de la industria, la medicina y la automoción

Especialmente en el área de técnicas de visualización complejas y pantallas táctiles podemos recurrir al Know-how de Christ Electronic Systems.

Por 25º vez, el concurso TOP 100 ha premiado a las empresas más innovadoras entre las pequeñas y medianas empresas alemanas.

Otto Christ AG se encuentra entre estos líderes de la innovación y ha sido nombrado por tercera vez entre la élite de la innovación

„Of course I care about the future. I intend to spend the rest of my remaining life in it."

Mark Twain

Contacto

Cualquira que sea su necesidad, nuestro equipo profesional estará encantado de ayudarle.

No dude en ponerse en contacto con nosotros!

0049 (0) 8332 – 910 – 0
sales@christ-ps.com
service@christ-ps.com
Christ Packing Systems GmbH & Co. KG
Johannes-Gutenberg-Straße 12
DE-87724 Ottobeuren
www.christ-ps.com